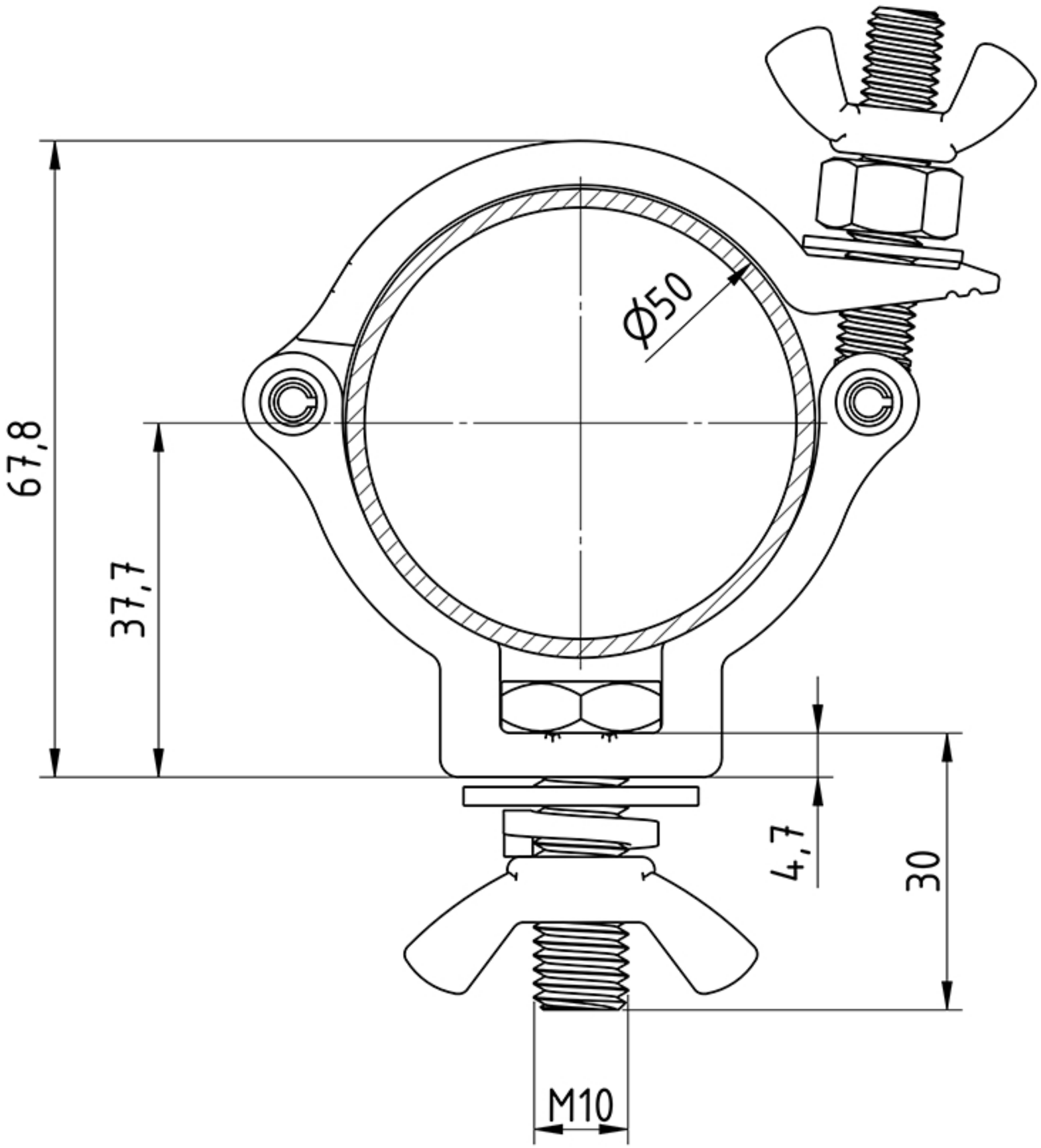
67,8
37,7
Ø50
4,7
30
M10

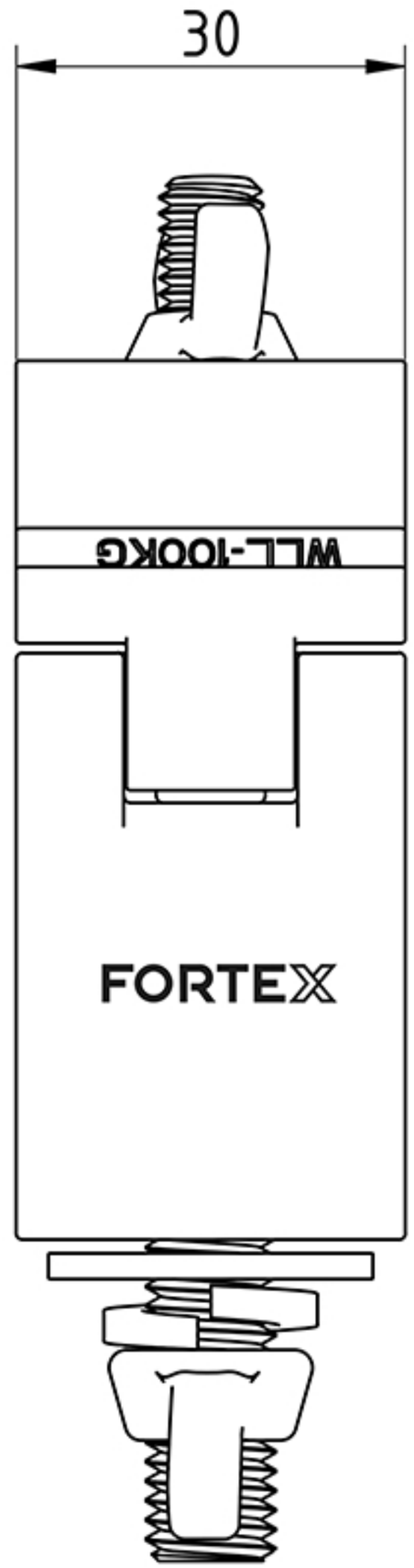
30
WLL-100KG
FORTEX