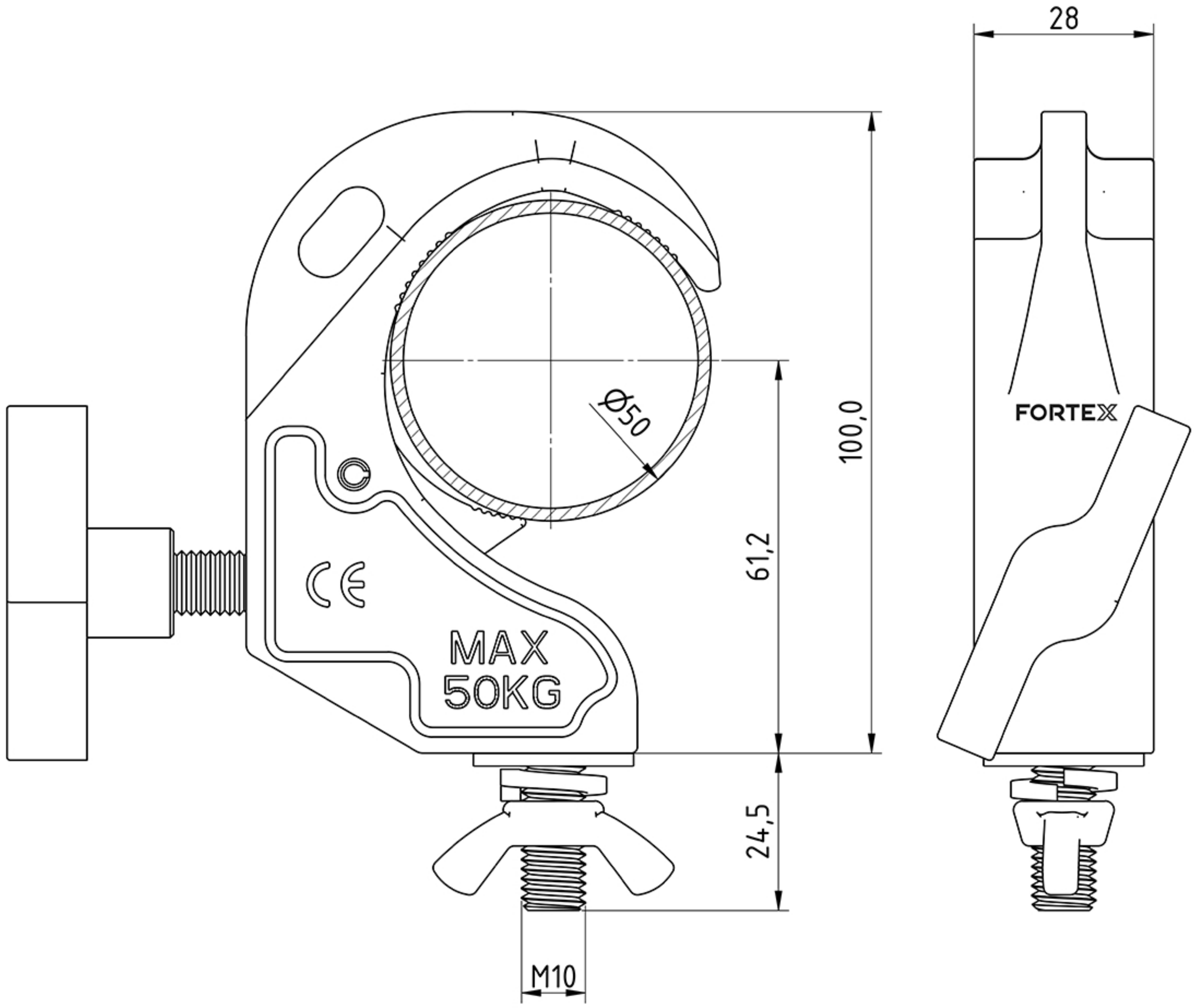
28
FORTEX
Ø50
100,0
61,2
24,5
MAX
50KG
M10