SHOW GEAR

GEBRUIKERSHANDLEIDING

NEDERLANDS

V1.0

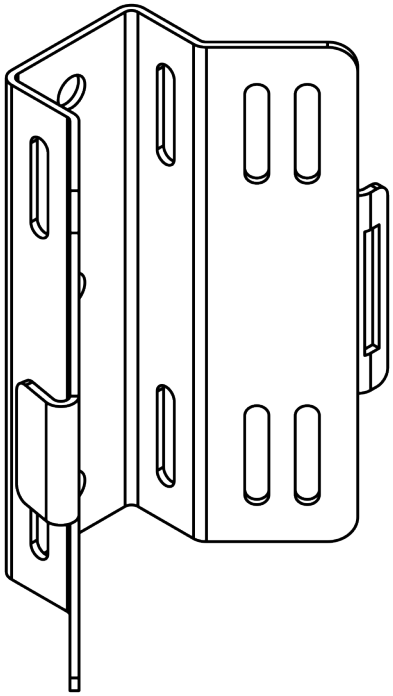

Mast Bracket

Productcode: E748004

Voorwoord

Bedankt voor uw aankoop van dit Showgear product.

Het doel van deze gebruikershandleiding is om instructies te geven voor een correct en veilig gebruik van dit product.

Bewaar de gebruikershandleiding voor toekomstig gebruik, aangezien deze een integraal onderdeel van het product is. De gebruikershandleiding moet op een gemakkelijk toegankelijke plaats worden bewaard.

Deze gebruikershandleiding bevat informatie over:

- Veiligheidsinstructies
- Beoogd en niet-beoogd gebruik van het apparaat
- Installatie en werking van het apparaat
- Onderhoudsprocedures
- Probleemoplossing
- Transport, opslag en afvoer van het apparaat

Het niet opvolgen van de instructies in deze gebruikershandleiding kan leiden tot ernstig letsel en schade aan eigendommen.

©2024 Showgear. Alle rechten voorbehouden.

Niets uit dit document mag worden gekopieerd, gepubliceerd of anderszins gereproduceerd zonder voorafgaande schriftelijke toestemming van Highlite International.

Ontwerp en productspecificaties kunnen zonder voorafgaande kennisgeving worden gewijzigd.

Ga voor de laatste versie van dit document of andere taalversies naar onze website www.highlite.com of neem contact met ons op via service@highlite.com.

Highlite International en haar geautoriseerde dienstverleners zijn niet aansprakelijk voor letsel, schade, directe of indirecte schade, gevolgschade of economische schade of enige andere schade die voortvloeit uit het gebruik van, het niet kunnen gebruiken van of het vertrouwen op de informatie in dit document.

Highlite International B.V. - Vestastraat 2 - 6468 EX Kerkrade - Nederland

Inhoudsopgave

1. Inleiding **3**
1.1. Voordat u het product gebruikt 3
1.2. Beoogd gebruik 3
1.3. Tekstconventies 3
1.4. Symbolen en signaalwoorden 4

2. Veiligheid **5**
2.1. Waarschuwingen en veiligheidsinstructies 5
2.2. Vereisten voor de gebruiker 6
2.3. Persoonlijke beschermingsmiddelen 6

3. Beschrijving van het apparaat **7**
3.1. Overzicht 7
3.2. Productspecificaties 8
3.3. Afmetingen 8

4. Installatie **9**
4.1. Veiligheidsinstructies voor installatie 9
4.2. Persoonlijke beschermingsmiddelen 9
4.3. Werklastlimiet 9
4.4. Montage van een extern apparaat 10
4.5. Montage van het apparaat 11
4.6. Meerdere apparaten aansluiten 13

5. Inspectie en onderhoud **14**
5.1. Inspectie 14
5.2. Correctief onderhoud 14
5.3. Basisreinigingsinstructies 14

6. Demontage **15**
6.1. Veiligheidsinstructies voor demontage 15
6.2. Instructies voor demontage 15

7. Transport en opslag **15**
7.1. Instructies voor transport 15
7.2. Opslag 15

8. Verwijdering **15**

1. Inleiding

1.1. Voordat u het product gebruikt

Belangrijk
Lees en volg de instructies in deze gebruikershandleiding voordat u dit product installeert, bedient of onderhoudt.

De fabrikant aanvaardt geen aansprakelijkheid voor schade als gevolg van het niet naleven van deze gebruikershandleiding.

Controleer na het uitpakken de inhoud van de doos. Als er onderdelen ontbreken of beschadigd zijn, neem dan contact op met uw Highlite International-dealer.

Uw levering omvat:

- Showgear Mast Bracket
- 2 x eindeloze spanbanden (2 m)
- Gebruikershandleiding

Afbeelding 1

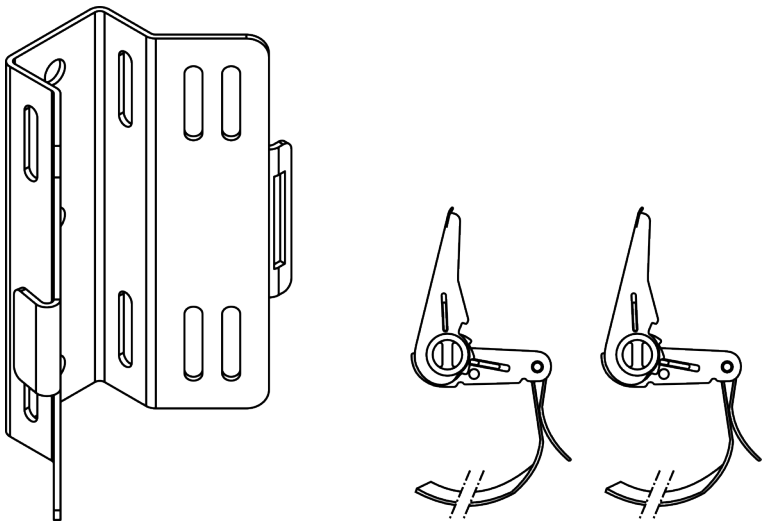

1.2. Beoogd gebruik

Dit apparaat is bedoeld voor professioneel gebruik als een verbindingselement in de entertainmentindustrie. Het kan geïnstalleerd worden op rechtopstaande structuren, zoals masten, kolommen, pilaren of palen (rond en hoekig), maar ook op bomen.

Elk ander gebruik, niet genoemd onder beoogd gebruik, wordt beschouwd als niet-beoogd en onjuist gebruik.

1.3. Tekstconventies

In de gebruikershandleiding worden de volgende tekstconventies gebruikt:

- Verwijzingen: Verwijzingen naar onderdelen van het apparaat zijn vetgedrukt, bijvoorbeeld: "draai aan de **verstelhendel (05)**". Verwijzingen naar hoofdstukken zijn voorzien van een hyperlink
- 0–255: Definieert een reeks waarden
- Opmerkingen: **Opmerking:** (vetgedrukt) wordt gevolgd door nuttige informatie of tips

1.4. Symbolen en signaalwoorden

Veiligheidsaanwijzingen en waarschuwingen worden in de hele gebruikershandleiding aangegeven met veiligheidstekens.

Volg altijd de instructies in deze gebruikershandleiding.

GEVAAR	Geeft een dreigend gevaarlijke situatie aan die, als deze niet wordt vermeden, zal leiden tot ernstig of dodelijk letsel.
WAARSCHUWING	Geeft een potentieel gevaarlijke situatie aan die, als deze niet wordt vermeden, kan leiden tot ernstig of dodelijk letsel.
LET OP	Geeft een potentieel gevaarlijke situatie aan die, als deze niet wordt vermeden, kan leiden tot licht of middelzwaar letsel.
Attentie	Geeft belangrijke informatie aan voor de juiste werking en het juiste gebruik van het product.
Belangrijk	Lees en volg de instructies in dit document.

2. Veiligheid

Belangrijk
Lees en volg de instructies in deze gebruikershandleiding voordat u dit product installeert, bedient of onderhoudt.

De fabrikant aanvaardt geen aansprakelijkheid voor schade als gevolg van het niet naleven van deze gebruikershandleiding.

2.1. Waarschuwingen en veiligheidsinstructies

WAARSCHUWING
Onjuiste installatie kan leiden tot ernstig letsel en schade aan eigendommen.

Dit product mag alleen worden geïnstalleerd door geïnstrueerde of bekwame personen.

- Overschrijd de werklastlimiet (WLL) zoals aangegeven op het apparaat en in deze gebruikershandleiding niet.
- Als het apparaat samen met andere accessoires wordt gebruikt, zorg er dan voor dat de werklastlimiet (WLL) van elk onderdeel niet wordt overschreden.

WAARSCHUWING
Gebruik het apparaat niet als het beschadigd is.

Gebruik het apparaat niet als het apparaat of onderdelen ervan tekenen van schade en slijtage vertonen. Controleer het apparaat voor en na elk gebruik visueel op defecten. Als er een defect wordt gevonden, markeer het apparaat dan duidelijk en stel het buiten gebruik.

- Onderzoek het apparaat op beschadigingen, barsten en corrosie.
- Onderzoek de lasnaden op tekenen van corrosie en scheuren.

Let op
Correct gebruik van de eindeloze spanbanden

- Gebruik de eindeloze spanbanden niet om op te tillen, op te hangen of te slepen.
- Gebruik de eindeloze spanbanden niet als er knopen in zitten.
- Verbind nooit een afgeknipte eindeloze spanband door te knopen.
- Knoop nooit eindeloze spanbanden aan elkaar.
- Gebruik alleen eindeloze spanbanden met een leesbaar label.

Attentie
Alleen voor professioneel gebruik
Dit apparaat mag alleen worden gebruikt voor de doeleinden waarvoor het is ontworpen.

Dit apparaat is bedoeld voor professioneel gebruik als een verbindingselement in de entertainmentindustrie. Elk onjuist gebruik kan leiden tot gevaarlijke situaties en resulteren in letsel en materiële schade.

- Gebruik het apparaat niet op staande constructies anders dan aangegeven in deze gebruikershandleiding.
- Breng geen aanpassingen aan het apparaat aan. Ongeoorloofde wijzigingen aan het apparaat maken dat de garantie vervalt. Dergelijke wijzigingen kunnen leiden tot letsel en materiële schade.
- Gebruik het apparaat alleen in omgevingen met een omgevingstemperatuur tussen -20 en 60 °C.

2.2. Vereisten voor de gebruiker

GEVAAR
Dit product mag niet worden gebruikt door gewone personen.

Dit product mag worden gebruikt door geïnstrueerde of bekwame personen. Installatie en onderhoud kunnen worden uitgevoerd door geïnstrueerde of bekwame personen. Onderhoud mag alleen worden uitgevoerd door bekwame personen. Neem contact op met uw Highlite International dealer voor meer informatie.

geïnstrueerde personen zijn geïnstrueerd en getraind door een bekwaam persoon, of staan onder toezicht van een bekwaam persoon, voor specifieke taken en werkzaamheden die verband houden met de installatie, het onderhoud en de service van dit product, zodat ze risico's kunnen herkennen en voorzorgsmaatregelen kunnen nemen om deze te vermijden.

Bekwame personen hebben een opleiding of ervaring die hen in staat stelt om risico's te herkennen en gevaren te vermijden die gepaard gaan met de installatie, het onderhoud en de service van dit product.

Overige personen zijn alle andere personen dan geïnstrueerde personen en bekwame personen. Overige personen zijn niet alleen gebruikers van het product, maar ook alle andere personen die toegang hebben tot het apparaat of die zich in de buurt van het apparaat bevinden.

2.3. Persoonlijke beschermingsmiddelen

Draag tijdens het installeren en rigging persoonlijke beschermingsmiddelen in overeenstemming met de nationale en plaatselijke voorschriften.

3. Beschrijving van het apparaat

Met de Showgear Mast Bracket kunt u verlichtingsarmaturen gemakkelijk aan een mast of boom monteren. Haken aan de zijkant van de beugel maken het mogelijk om beugels aan elkaar te bevestigen.

3.1. Overzicht

Afbeelding 2

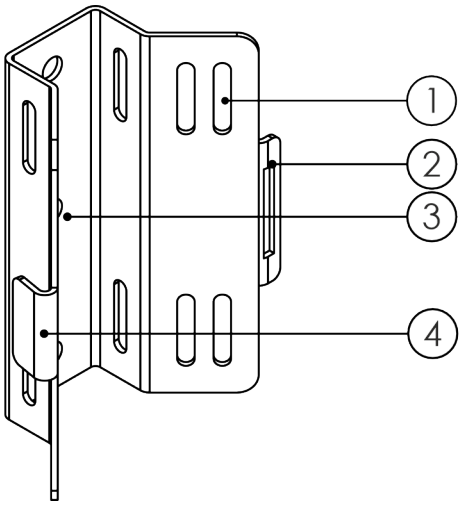

01) 12 x bandsleuven
02) Verbindingssleuf
03) 3 x montageopeningen
04) Verbindingshaak

Afbeelding 3

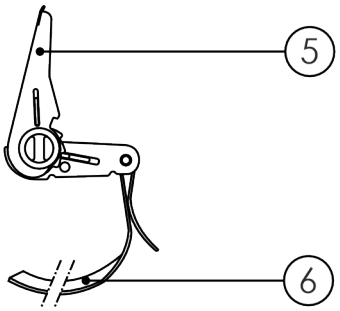

05) Ratel
06) Band

Opmerking:

Het is mogelijk om andere eindeloze spanbanden te gebruiken dan de meegeleverde. Zorg ervoor dat u eindeloze spanbanden gebruikt:

- Die een LC (lashing capacity, spancapaciteit) hebben die gelijk is aan of hoger is dan de LC van de meegeleverde eindeloze spanbanden.
- Die zijn gemaakt van hetzelfde materiaal als de meegeleverde eindeloze spanbanden.

3.2. Productspecificaties

Model:	Mast Bracket

Mechanische specificaties:	
WLL	50 kg
Materiaal	Staal
Afwerking	Poedercoating
Kleur	Zwart
Lengte	73 mm
Hoogte	200 mm
Breedte	153 mm
Gewicht	0,91 kg

Bevestiging:	
Type:	Eindeloze spanband
Spancapaciteit (LC)	800 daN
Standaard handkracht (SHF)	50 daN
Standaard spankracht (STF)	80 daN
Materiaal band	Polyester (PES)
Bandlengte	2 m
Maximale rek	7%

Inbegrepen items:	
Meegeleverde accessoires	2 x eindeloze spanbanden

Thermische kenmerken:	
Omgevingstemperatuur t_a	Van -20 °C tot 60 °C

3.3. Afmetingen

Afbeelding 4

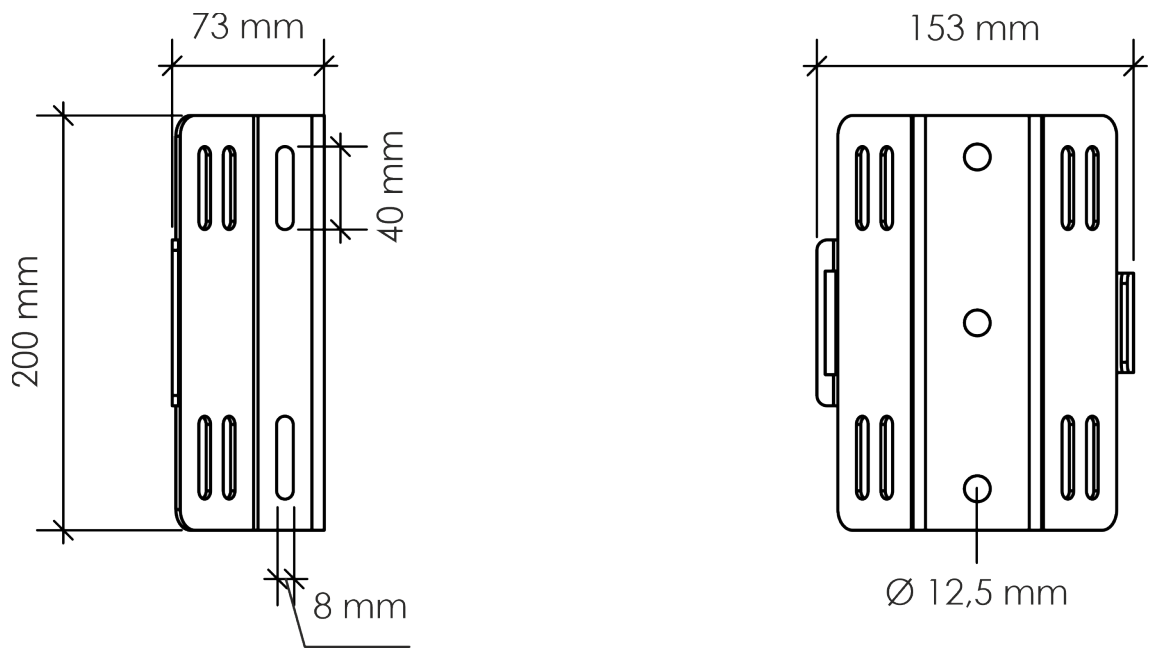

4. Installatie

4.1. Veiligheidsinstructies voor installatie

WAARSCHUWING
Onjuiste installatie kan leiden tot ernstig letsel en schade aan eigendommen.

De installatie mag alleen worden uitgevoerd door geïnstrueerde of deskundige personen.

Er zijn minimaal 2 personen nodig om het apparaat te installeren.

4.2. Persoonlijke beschermingsmiddelen

Draag tijdens het installeren en rigging persoonlijke beschermingsmiddelen in overeenstemming met de nationale en plaatselijke voorschriften.

4.3. Werklastlimiet

WAARSCHUWING
Overschrijd de werklastlimiet van het apparaat niet.

De maximale werklast van het apparaat is ≤ 50 kg.

- Monteer geen externe apparaten op de Mast Bracket die de werklastlimiet van de Mast Bracket overschrijden.
- Zorg ervoor dat de boom of de staande structuur het gecombineerde gewicht van alle gemonteerde apparaten en accessoires kan dragen.
- Houd rekening met eventuele dynamische krachten in de berekeningen, indien van toepassing.

4.4. Montage van een extern apparaat

WAARSCHUWING
Overschrijd de werklastlimiet van het apparaat niet.

De maximale werklast van het apparaat is ≤ 50 kg.

- Monteer geen externe apparaten op de Mast Bracket die de werklastlimiet van de Mast Bracket overschrijden.
- Zorg ervoor dat de boom of de staande structuur het gecombineerde gewicht van alle gemonteerde apparaten en accessoires kan dragen.
- Houd rekening met eventuele dynamische krachten in de berekeningen, indien van toepassing.

Een extern apparaat, bijvoorbeeld een armatuur, kan met een zeskantbout (M12) en een zeskantmoer op het apparaat worden gemonteerd. Het apparaat heeft 3 montageopeningen (Ø 12,5 mm).

Volg de onderstaande stappen om een extern apparaat te koppelen:

01) Steek de zeskantbout door de middelste **montageopening (03)** en de montageopening op de beugel van het externe apparaat.
02) Plaats de zeskantmoer op de zeskantbout en draai de zeskantmoer vast. We raden aan om gewone sluitringen te gebruiken.
03) Zet het externe apparaat vast met een secundaire ophanging, bijvoorbeeld een veiligheidskabel. Zorg ervoor dat de secundaire ophanging 10 keer het gewicht van het externe apparaat kan dragen.

Afbeelding 5

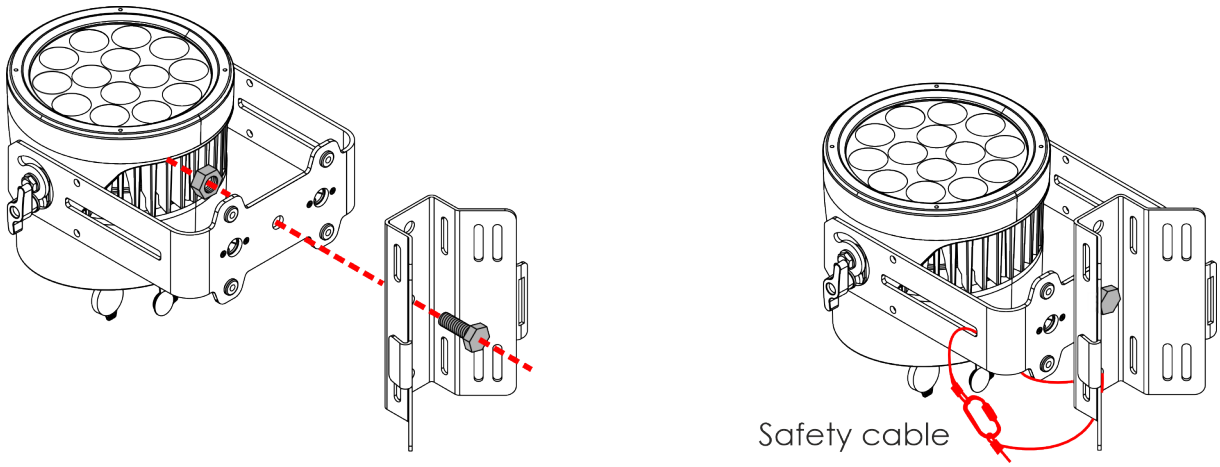

4.5. Montage van het apparaat

LET OP
Beperk de toegang onder het werkgebied tijdens de installatie.

Er zijn minimaal 2 personen nodig om het apparaat te installeren.

- Oefen geen grotere kracht uit op de ratel dan de maximale handkracht die staat aangegeven op het label van de eindeloze spanband.
- Gebruik geen mechanische hulpmiddelen zoals hendels, stangen enz. als verlengstukken, tenzij deze deel uitmaken van het spanapparaat.

Het apparaat kan worden geïnstalleerd op bomen en rechtopstaande structuren, zoals masten, zuilen, pilaren of palen (rond en hoekig).

Deze afbeelding toont een voorbeeld van het apparaat dat is geïnstalleerd op een rechtopstaande structuur en een armatuur die op het apparaat is gemonteerd (zie 4.4. Montage van een extern apparaat op pagina 10).

Afbeelding 6

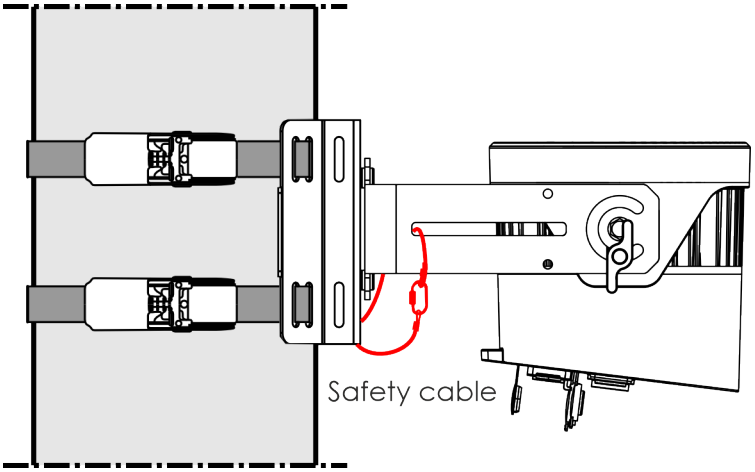

Volg de onderstaande stappen om het apparaat te monteren:

01) Monteer het externe apparaat (zie 4.4. Montage van een extern apparaat op pagina 10).
02) Rijg de **banden (06)** van de 2 eindeloze spanbanden die bij het apparaat zijn geleverd door de **bandsleuven (01)**. Zorg ervoor dat de **banden (06)** niet gedraaid zijn.
03) Plaats het apparaat tegen een boom of een rechtopstaande structuur op de hoogte waarop u het wil monteren.

Afbeelding 7

04) Rijg de open uiteinden van de **banden (06)** van de 2 spanbanden door de **ratels (05)**.
05) Open en sluit de **ratels (05)** herhaaldelijk om de eindeloze spanbanden rond de boom of de staande structuur aan te spannen. Zorg ervoor dat de eindeloze spanbanden niet te strak gespannen zijn.

Afbeelding 8

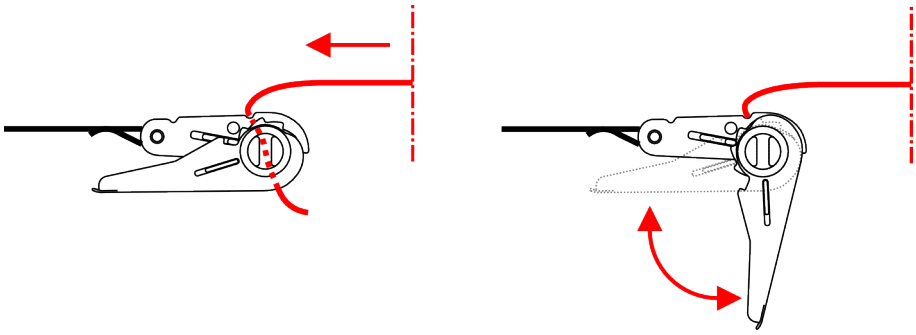

4.6. Meerdere apparaten aansluiten

WAARSCHUWING
Overschrijd de werklastlimiet van het apparaat niet.

De maximale werklast van het apparaat is ≤ 50 kg.

Als u meerdere apparaten aansluit, is de gecombineerde maximale werklast van alle aangesloten apparaten ≤ 50 kg. Bijvoorbeeld: Als u 2 apparaten aansluit, mag het gecombineerde gewicht van alle externe apparaten die zijn aangesloten op de Mast Bracket apparaten niet meer dan 50 kg bedragen.

Volg de onderstaande stappen om meerdere apparaten met elkaar te verbinden:

01) Plaats 2 apparaten naast elkaar.
02) Steek de **verbindingshaak (04)** van het 1e apparaat in de **verbindingssleuf (02)** van het 2e apparaat.
03) Herhaal stappen 1–2 om meer apparaten naast elkaar aan te sluiten, indien nodig.

Afbeelding 9

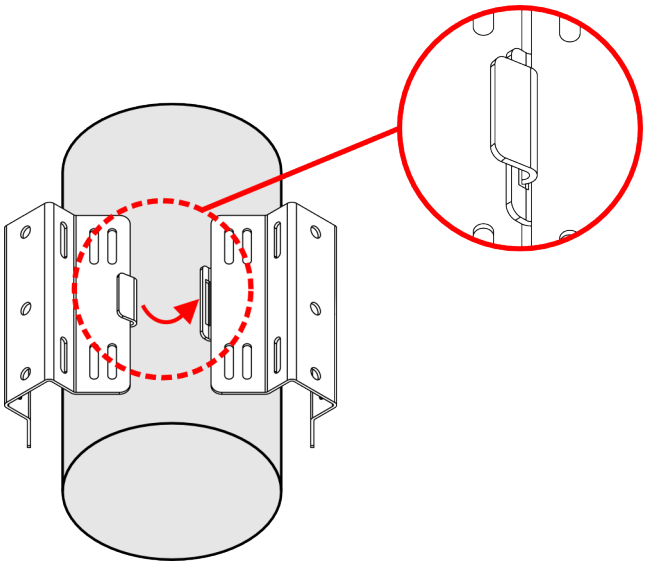

Opmerking:

De Mast Bracket is compatibel met andere Showgear-producten en kan erop worden aangesloten. Neem contact op met uw Highlite International dealer voor meer informatie. Dit is een lijst met compatibele Showgear-producten:

- E748001 Tree & Pole Bracket MKII
- E748002 Tree Bracket
- E748003 Mast & Pole Bracket

5. Inspectie en onderhoud

Let op
Inspectie en onderhoud mogen alleen worden uitgevoerd door geïnstrueerde of bekwame personen. Onderhoud mag alleen worden uitgevoerd door bekwame personen.

5.1. Inspectie

Let op
Inspecteer het apparaat visueel op defecten.

Controleer het apparaat voor en na elk gebruik visueel op defecten. Inspecteer het apparaat tijdens het gebruik regelmatig volgens het inspectieschema dat voor de locatie is opgesteld.

Onderzoek het apparaat op beschadigingen, barsten en corrosie.

Als er een defect wordt gevonden, markeer het apparaat dan duidelijk en stel het buiten gebruik.

Het apparaat wordt geleverd met eindeloze spanbanden.

- Controleer de eindeloze spanbanden op tekenen van slijtage. Gebruik de eindeloze spanbanden niet als er scheuren, sneden, inkepingen of breuken in de banden en/of de stiksels zitten.
- Onderzoek de ratel op vervormingen, scheuren, tekenen van slijtage en tekenen van corrosie.

5.2. Correctief onderhoud

- Breng geen aanpassingen aan het apparaat aan.
- Laat reparaties en onderhoud over aan bekwame personen. Neem contact op met uw Highlite International dealer voor meer informatie.

5.3. Basisreinigingsinstructies

- Gebruik een vochtige doek om de ratel schoon te maken.
- Gebruik geen alcohol, oplosmiddelen of schuurmiddelen.
- Was de banden in water en hang ze te drogen op een goed geventileerde plek.

6. Demontage

6.1. Veiligheidsinstructies voor demontage

WAARSCHUWING
Onjuiste demontage kan ernstig letsel en schade aan eigendommen veroorzaken.

De demontage mag alleen worden uitgevoerd door geïnstrueerde of deskundige personen.

LET OP
Beperk de toegang onder het werkgebied tijdens de demontage.

6.2. Instructies voor demontage

01) Open een van de **ratels (05)** een beetje en trek aan de veerbelaste clip om de eindeloze spanband los te maken.
02) Haal de **band (06)** uit de **ratel (05)**.
03) Herhaal stap 1–2 om de andere eindeloze spanband los te maken en te openen.
04) Verwijder het apparaat van de boom of de rechtopstaande structuur.
05) Verwijder de 2 eindeloze spanbanden van het apparaat.
06) Demonteer het externe apparaat.

7. Transport en opslag

7.1. Instructies voor transport

Zorg ervoor dat de juiste maatregelen worden genomen om schade aan het apparaat tijdens transport te voorkomen.

7.2. Opslag

- Controleer het apparaat op defecten voordat u het opbergt (zie 5.1. Inspectie op pagina 14).
- Maak het apparaat schoon voordat u het opbergt (zie 5.3. Basisreinigingsinstructies op pagina 14).
- Bewaar het apparaat in een droge, geventileerde omgeving om corrosie te voorkomen.

8. Verwijdering

Nadat het apparaat uit gebruik is genomen, kan het als schroot worden afgevoerd.